Hand Dry Cutter 8230N

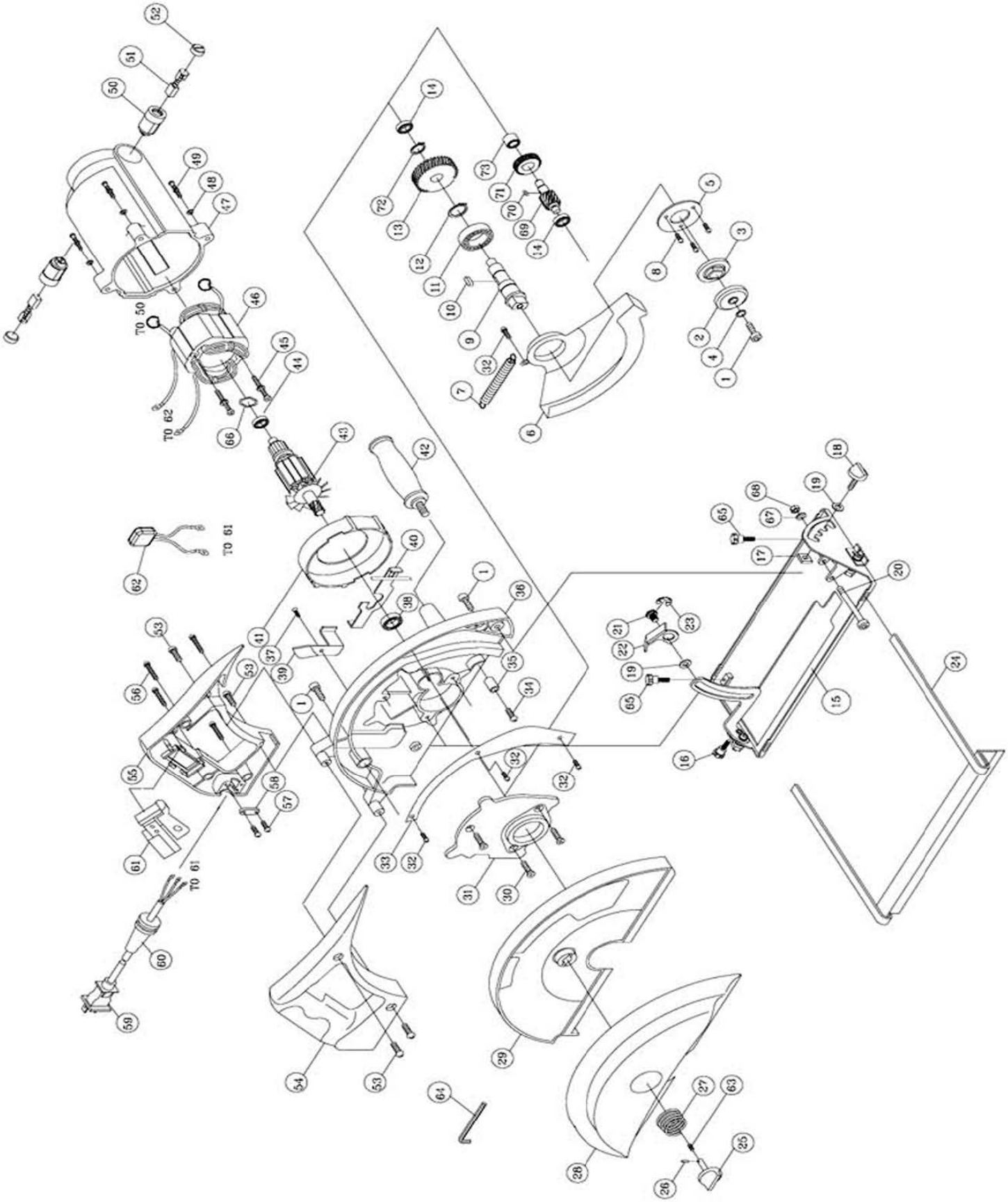

HDC 8230N | 608280US

JEPSON POWER GERMANY
Leading Through Innovation

ITEM	PART NO	Q'TY	PART NAME		Price in $ excl. VAT
1-4.)	JEP23003SET	1	1 x ARBOR BOLT, 1 x OUTER ARBOR FLANGE, 1x INNER FLANGE, 1x FLAT WASHER		$ 45.26
5.)	JEP23005	1	BEARING COVER PLATE		80.) JEP23005SET
6.)	JEP23006	1	LOWER RETRACTING BLADE GUARD		81.) JEP23006SET
7.)	JEP23007	1	SPRING	Ø0.5 x Ø4 x 65T	81.) JEP23006SET
8.)	JEP23008	3	PAN HEAD SCREW	M4 x 8	80.) JEP23005SET
9.)	JEP23009N	1	SPINDLE		$ 28.41
10.)	JEP23010N	2	WOODRUFF KEY	5 x 5 x 10	$ 2.09
11.)	JEP23011	1	BALL BEARING	6202-2RS	$ 28.41
12.)	JEP23012	1	C-CLIP	S-15	$ 0.74
13.)	JEP23013	2	OUTPUT GEAR	M1.25 x 31T	$ 43.54
14.)	JEP23014	2	BALL BEARING	608 zz	$ 8.98
15-1.)	JEP23015N	1	BASE		$ 118.08
15-2.)	JEP12015N1	1	PIVOT BRACKET		$ 11.81
15-3.)	JEP23015N2	1	DEPTH ADJUSTMENT TRACK		$ 28.41
15-4.)	JEP23015N3	1	SIGHTING NOTCH		$ 4.18
15-5.)	JEP23015N4	2	SCREW	M5 x 16	$ 0.74
15-6.)	JEP23015N5	2	NUT	M5	$ 0.74
16.)	JEP23016	1	Thumb Screw	M5 x 10	$ 1.60
17.)	JEP23017	1	BEVEL LOCKING BLOCK		82.) JEP23018SET
18.)	JEP23018	1	BEVEL LOCK KNOB		82.) JEP23018SET
19.)	JEP23019N	2	FLAT WASHER	Ø11.5 x Ø24 x 2.5	84.) JEP23022SET 82.) JEP23018SET
20.)	JEP23020	1	SCREW	M6 x 40 x 9mm	83.) JEP23020SET
21.)	JEP23021	1	DEPTH LOCK PIN	M8 x 12	84.) JEP23022SET
22.)	JEP23022	1	DEPTH LOCK LEVER		84.) JEP23022SET
23.)	JEP23023	1	E-CLIP	E-10	84.) JEP23022SET
24.)	JEP23024	1	RIP FENCE		$ 28.41
25.)	JEP23025	1	COVER LOCK KNOB	Ø8 x 26	85.) JEP23028SET
26.)	JEP23026	1	PIN	Ø4 x 14	85.) JEP23028SET
27.)	JEP23027	1	SPRING	Ø2.3 x 4T	85.) JEP23028SET
28.)	JEP23028	1	OUTER BLADE COVER		85.) JEP23028SET
29.)	JEP23029	1	INNER BLADE COVER		$ 64.33
30.)	JEP23030N	3	FLAT HEAD SCREW	M5 × 15	86.) JEP23031SET
31.)	JEP23031N	1	GEAR PLATE		86.) JEP23031SET
32.)	JEP23032	4	PAN HEAD SCREW	M4 x 6	87.) JEP23033SET/ 81.) JEP23006SET
33.)	JEP23033	1	DUST COVER PLATE		87.) JEP23033SET
34.)	JEP23034	1	PAN HEAD SCREW	M6 x 16	$ 0.74
35.)	JEP23035	1	BUMP STOP		$ 1.48
36.)	JEP23036N	1	MAIN BODY CASTING		$ 201.72
37.)	JEP23037	4	SCREW	M4 x 8	$ 0.74
38.)	JEP23038N	1	BALL BEARING	6002-2RS	$ 28.41
39.)	JEP23039	1	MOTOR CABLE COVER PLATE		$ 2.09
40.)	JEP23040	1	BLADE LOCK COVER		$ 8.98
41.)	JEP23041	1	FAN SHROUD		$ 3.57
42.)	JEP23042	1	SIDE HANDLE		$ 13.90
43.)	JEP23043 1	1	ARMATURE 230V	94 × 54 × 45R Ø16.5H23	$ 245.88
	JEP23043 2	1	ARMATURE 110V	94 × 54 × 45R Ø16.5H23	$ 85.98
44.)	JEP23044N	1	BALL BEARING	6200-2RU	$ 28.41
45.)	JEP23045	2	PAN HEAD SCREW W / SPRING WASHER	M5 x 60	$ 0.74
46.)	JEP23046 1	1	STATOR 230V		$ 148.46
	JEP23046 2	1	STATOR 110V		$ 49.08
47.)	JEP23047	1	MOTOR HOUSING		$ 45.63
48.)	JEP23048	8	FLAT WASHER	Ø5 x Ø12 x 1	$ 0.74
49.)	JEP23049	4	PAN HEAD SCREW W / SPRING WASHER	M5 x 30	$ 0.74
50.)	JEP23050	2	BRUSH HOLDER	7 x 17	88.) JEP23050SET
51.)	JEP23051	1	CARBON BRUSH SET	7 x 17 x 17 (2 Pieces)	$ 28.41
52.)	JEP23052	2	BRUSH CAP	7 x 17	88.) JEP23050SET
53.)	JEP23053	4	SCREW	M5 x 16	$ 0.74
54-55.)	JEP23054S	1	MAIN HANDLE HALF (RH) + (LH)	Pos. 54 + 55	$ 51.17
56.)	JEP23056	4	PAN HEAD SCREW	M4 x 25	$ 0.74
57.)	JEP23057	2	PAN HEAD SCREW	M4 x 14	$ 0.74
58.)	JEP23058	1	CORD CLIP		$ 0.74

HDC 8230N | 608280US

JEPSON POWER® GERMANY
Leading Through Innovation

59.)	JEP23059	1	POWER SUPPLY CORD (220 V)	1.5 x 2C x 3M VDE Plu	$	31.12
60.)	JEP23060	1	CORD ARMOR		$	2.83
61.)	JEP23061	1	SWITCH (220 V)	LOOK OFF	$	57.32
62.)	JEP23062	1	EMC CAPACITOR UNIT	0.47µF / Ac275V	$	7.01
63.)	JEP23063	1	SET SCREW	M4 x 4	85.) JEP23028SET	
64.)	JEP23064	1	HEX WRENCH	M6	$	2.09
65.)	JEP23065N	3	THUMB SCREW	M5 x 10	$	1.48
66.)	JEP23066	1	WASHER	Ø29.5	$	0.74
67.)	JEP23067	2	FLAT WASHER	Ø6 x Ø13 x 1	83.) JEP23020SET	
68.)	JEP23068	1	HEX. NUT	M6	83.) JEP23020SET	
69.)	JEP23069N	1	INTERMEDIATE GEAR	M1.25 x 12T	$	35.92
70.)	JEP23070	1	WOODRUFF KEY	M4 x 4 x 8	$	0.98
71.)	JEP23071	1	FIRST GEAR	20T	$	14.15
72.)	JEP23072	1	C-CLIP	S-14	$	0.74
73.)	JEP23073N	1	BALL BEARING	6200 zz	$	28.41
75.)	JEP23075	1	SIDE HANDLE BASE BRACKET		$	39.48
76.)	JEP23076	4	SCREW	M5 x 10	$	0.74
77.)	JEP23079N	1	SCREW	M5 x 20	$	0.74
78.)	JEP23078N	1	FLAT WASHER	Ø8 x Ø20 x 1	$	0.74
79-1A.)	JEP23077	1	ELECTRONICS UNIT (220V)	220V	$	100.12
79-1B.)	JEP23077UK	1	ELECTRONICS UNIT (110V)	110V	$	100.12
79-2.)	JEP23079N	1	PANHEAD TAPPING SCREW-B (M5x20)	M5 x 20	$	0.74

SETS					
80.)	JEP23005SET	1	BEARING COVER PLATE (5) / 3x PAN HEAD SCREW (8)	$	4.18
81.)	JEP23006SET	1	LOWER RETRACTING BLADE GUARD (6) / SPRING (7) / PAN HEAD SCREW (3	$	56.70
82.)	JEP23018SET	1	BEVEL LOCK KNOB (18) / FLAT WASHER (19) / BEVEL LOCKING BLOCK (17)	$	7.63
83.)	JEP23020SET	1	SCREW (20) / FLAT WASHER (67) / HEX. NUT (68)	$	3.57
84.)	JEP23022SET	1	FLAT WASHER (19) / DEPTH LOCK PIN (21) / DEPTH LOCK LEVER (22) / E-CLI	$	7.63
85.)	JEP23028SET	1	COVER LOCK KNOB (25) / PIN (26) / SPRING (27) / OUTER BLADE COVER (28	$	81.55
86.)	JEP23031SET	1	3x FLAT HEAD SCREW (30) / GEAR PLATE (31)	$	41.45
87.)	JEP23033SET	1	3x PAN HEAD SCREW (32) / DUST COVER PLATE (33)	$	12.55
88.)	JEP23050SET	1	2x BRUSH HOLDER (50) / 2x BRUSH CAP (52)	$	16.61